第65回千葉県民体育大会軟式野球大会
第4ブロック大会

期　　日　　平成２７年８月２日（日）、９日（日）

会　　場　　小糸スポーツ広場野球場

トーナメント表

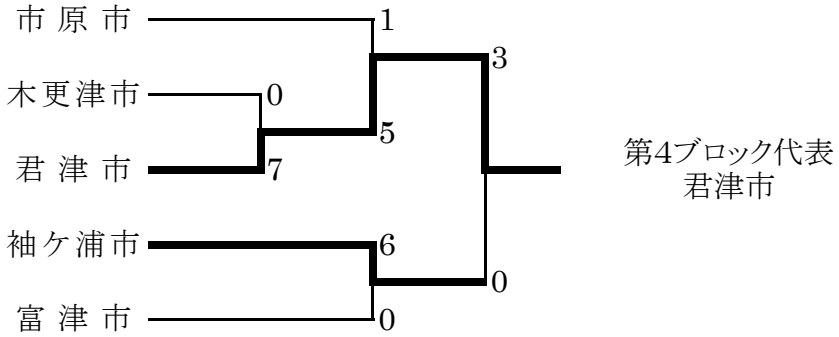

平成27年8月2日（日）　1回戦　8：54～9：59

チーム名	1	2	3	4	5	6	7	8	9	10	11	12	計
木更津市	0	0	0	0	0								0
君 津 市	0	0	3	1	3×								7

5回コールド

球審：石井（富）、一塁：長沢（市）、二塁：柳井（袖）、三塁：中山（木）

平成27年8月9日（日）　準決勝　8：56～10：28

チーム名	1	2	3	4	5	6	7	8	9	10	11	12	計
市 原 市	0	0	0	0	0	0	1						1
君 津 市	2	1	0	0	2	0	×						5

球審：下村（袖）、一塁：常住（木）、二塁：間山（君）、三塁：笹生（富）

平成27年8月9日（日）　準決勝　11：02～12：42

チーム名	1	2	3	4	5	6	7	8	9	10	11	12	計
袖ケ浦市	0	0	0	0	2	0	4						6
富 津 市	0	0	0	0	0	0	0						0

球審：佐藤（君）、一塁：堀（君）、二塁：常住（木）、三塁：深山（市）

平成27年8月9日（日）　決勝戦　13：20～14：46

チーム名	1	2	3	4	5	6	7	8	9	10	11	12	計
君 津 市	0	0	1	0	2	0	0						3
袖ケ浦市	0	0	0	0	0	0	0						0

球審：深山（市）、一塁：印東（富）、二塁：占部（君）、三塁：下村（袖）